0 607 350 197
Issue / Stand 12-07-16

Fig./Abb. 1

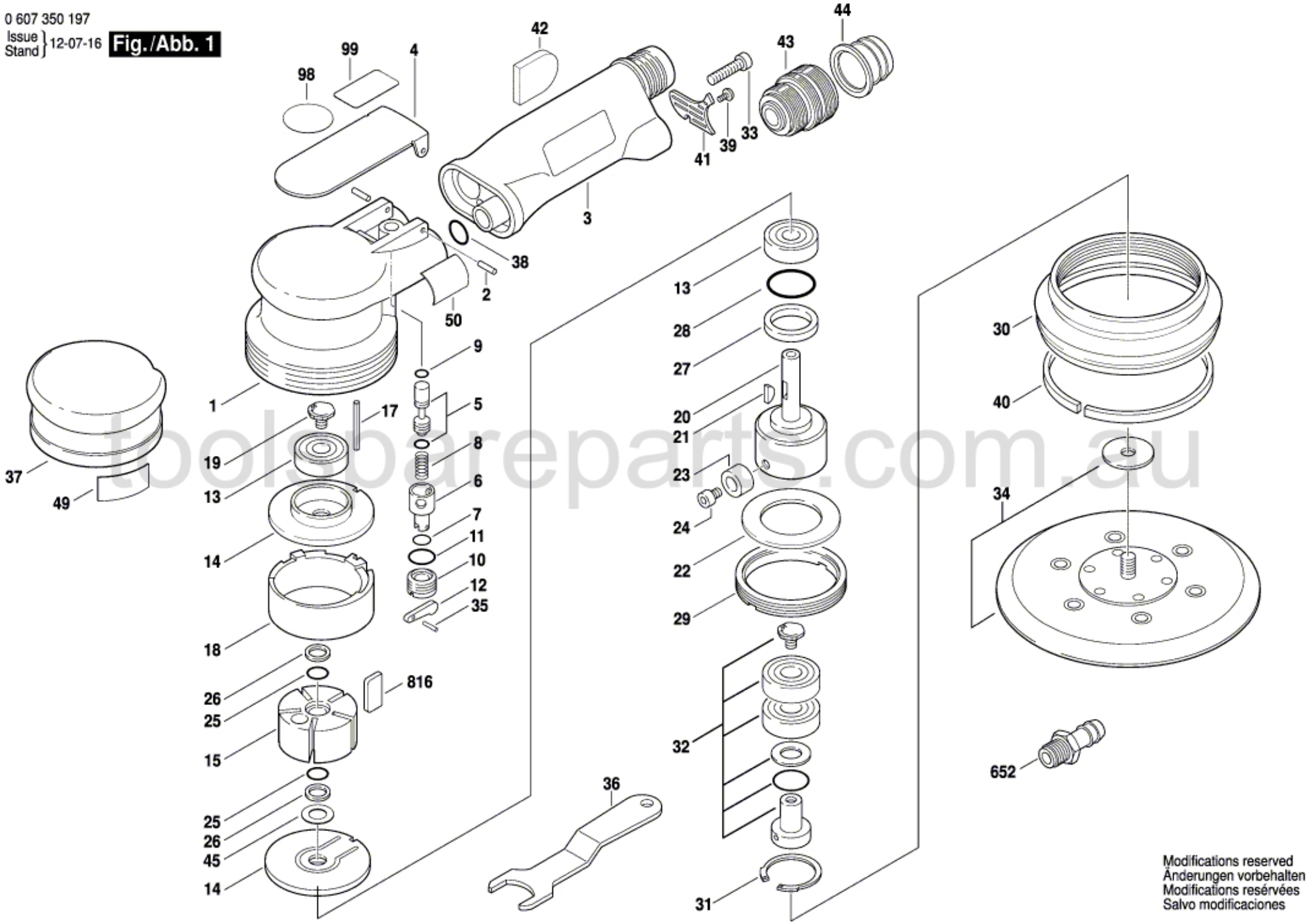

toolspareparts.com.au

Modifications reserved
Änderungen vorbehalten
Modifications resérvées
Salvo modificaciones